rekonstrueeritav Ülejõe-Laane tee 704 m | ehitatav Ülejõe-Laane tee 1141 m

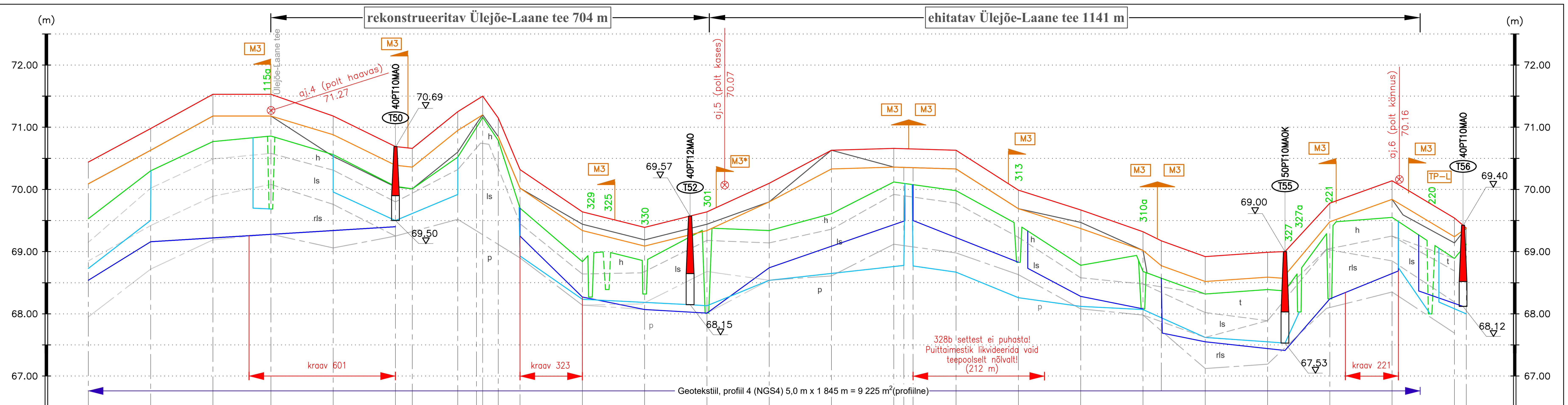

Row 1 – tüüp ristprofiili nr: RP1 (0+00…4+00), RP2 (4+00…7+00), RP3 (7+00…14+00), RP4 (14+00…17+00), RP5 (17+00…19+19)

Row 2 – katendi tüüp: 4,5–10–20–GT (RP1), 4,5–10–20–GT (RP2), 4,5–10–20–GT (RP3), 4,5–10–30–GT (RP4), 4,5–10–20–GT (RP5)

Rows 3–6 and 12–13 are marked "Projekteeritud". Rows 15–16 are also marked "Projekteeritud".

10 Piketi number	3 teekatte kõrgusarvud tee teljel (m)	4 teemulde kõrgusarvud tee teljel (m)	5 vasakpoolse kraavi põhja kõrgus (m)	6 parempoolse kraavi põhja kõrgus (m)	7 Olemasoleva mulde kõrgusarvud tee teljel (m)	8 Maapinna kõrgusarvud (m)	12 Trassiserva kaugus tee teljest (m)	13 Kraavi siseserva kaugus tee teljest (m)	15 Kraavi siseserva kaugus tee teljest (m)	16 Trassiserva kaugus tee teljest (m)
36+00	70.44	70.09	68.73	68.54	70.08	69.53				
37+00	70.98	70.63	69.50	69.16	70.63	70.30				
38+00	71.53	71.18		69.22	71.18	70.77				
38+93 / 0+00	71.53	71.18	69.70	69.28	71.18	70.86			3,5	9,0
1+00	71.18	70.88	69.96	69.34	70.53	70.56	7,0	3,5	3,5	9,0
2+00	70.69	70.39	69.50	69.40	70.04	70.05	7,0	3,5	3,5	9,0
	70.66	70.36			70.01	70.01				
3+00	71.25	70.95	69.92		70.60	70.52	7,0	3,5		6,0
					71.06	70.96				
	71.50	71.20			71.20	71.10				
	71.15	70.85			70.85	70.75				
4+00	70.32	70.02	68.93	69.25	70.02	69.70	9,0	3,5	3,5	9,0
5+00	69.64	69.34	68.23	68.27	69.44	68.84	9,0	3,5	3,5	9,0
6+00	69.39	69.09	68.18	68.07	69.19	68.85	9,0	3,5	3,5	9,0
7+00	69.64	69.34	68.13	68.02	69.44	69.38	9,0	3,5	3,5	9,0
8+00	70.10	69.80	68.54	68.74	69.80	69.34	10,0	3,5	3,5	8,0
9+00	70.63	70.33	68.65	69.09	70.63	69.61	10,0	3,5	3,5	8,0
10+00	70.66	70.36	68.76	69.42	70.36	70.12	10,0	3,5	3,5	8,0
			68.78	69.50						
			68.77	69.50						
11+00	70.63	70.33	68.67	69.23	70.33	69.98	7,0	3,5	3,5	8,0
12+00	69.99	69.69	68.26	68.83	69.69	69.43	7,0	3,5	3,5	8,0
13+00	69.67	69.37	68.12	68.28	69.47	68.78	10,0	3,5	3,5	8,0
14+00	69.32	69.02	68.07	68.08	69.02	68.68	8,0	4,0	4,0	9,0
	69.18	68.78		67.69						
15+00	68.92	68.52	67.62	67.55		68.32	8,0	4,0	4,0	9,0
16+00	68.99	68.59	67.55	67.44		68.39	8,0	4,0	4,0	9,0
			67.53	67.41		68.37				
			68.03							
17+00	69.78	69.48		68.24	69.48	69.36	8,0	4,0	4,0	9,0
18+00	70.14	69.84	68.74	68.65	69.84	69.55	9,0	3,5	3,5	9,0
				68.69	69.59					
				68.37						
			68.00							
			68.19							
19+00	69.54	69.24	68.08	68.17	69.14	68.89	9,0	3,5	3,5	9,0
19+19	69.38	69.38	68.00	68.12	69.38	69.12	9,0	3,5	3,5	9,0

Row 9 – Pikettide vahekaugused (m): 100 | 100 | 64 | 29 | 100 | 100 | 100 | 100 | 100 | 100 | 100 | 100 | 100 | 100 | 100 | 16 | 15 | 69 | 100 | 15 | 85 | 100 | 31 | 69 | 100 | 28 | 23 | 49 | 100 | 10 | 32 | 19 | 14 | 25 | 19

Row 11 – Sirge ja kõvera pikkus ning raadius tee teljel: S=673m; K=53m, R=37m; S=1193m

Row 14 – Sirgestatud trassi plaan

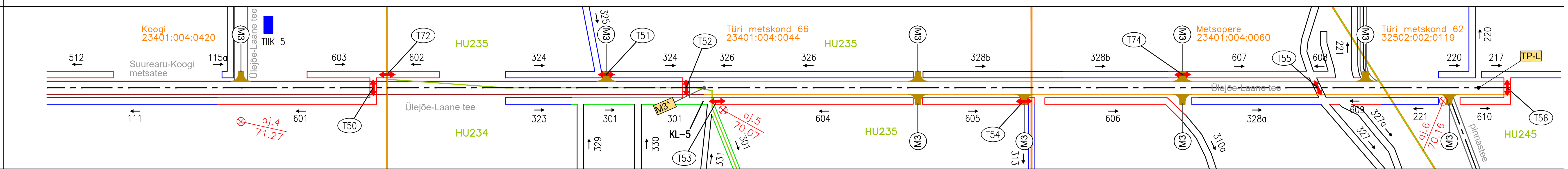

Row 17 – Kilomeetraaž (km): 0 (0+00), 0,5 (5+00), 1,0 (10+00), 1,5 (15+00), 1,92 (19+19)

PIKIPROFIILI LEPPEMÄRGID

- PROJEKTEERITUD TEEKATE
- PROJEKTEERITUD TEEMULLE
- OLEMASOLEV MAAPIND
- OLEMASOLEV TEE
- PAREMPOOLSE KRAAVI PÕHI
- VASAKPOOLSE KRAAVI PÕHI

40PT10MAOK (T50) ∇70.69 ∇69.50 — UUS TRUUP NIMETUSEGA, TRUUBI SISSEVOOLU JA KATENDI KÕRGUSARVUGA
40 – LÄBIMÕÕT (cm)
PT – MATERJAL (PT–PLAST, BET–BETOON)
10 – PIKKUS (m)
MAOK– KINDLUSTUSE TÜÜP
(MAOK – MATTOTSAK KIVIKINDLUSTUSEGA)

329 a, 325 b — PAREMALT (a) JA VASAKULT (b) KALDALT SUUBUV PÕHIVÕRGU KRAAV NIMETUSEGA

aj.5 (polt kases) 70.07 — AJUTINE REEPER NIMETUSE JA KÕRGUSARVUGA

TP–L — PROJEKTEERITUD TAGASIPÖÖRAMISKOHT

M3 — PROJEKTEERITUD MAHASÕIT

M3* — PROJEKTEERITUD MAHASÕIT (ERILAHENDUS)

SIRGESTATUD TRASSI LEPPEMÄRGID

- PUHASTATAV EESVOOL
- PUHASTATAV KRAAV
- OLEMASOLEVASSE SEISUNDI JÄÄV KRAAV
- EHITATAV KRAAV
- RMK KVARTALI PIIR NIMETUSEGA — HU234
- REKONSTRUEERITAV TEE
- EHITATAV TEE
- OLEMASOLEVASSE SEISUNDISSE JÄÄV TEE
- UUS TRUUP NIMETUSE JA TÄHISEGA — T52
- OL.OLEV TIIK TÄHISEGA — TIIK 5
- PROJEKTEERITUD TAGASIPÖÖRAMISKOHT — TP-L
- PROJEKTEERITUD MAHASÕIDUKOHT (ERILAHENDUS) — M3*
- PROJEKTEERITUD MAHASÕIT — M3
- PROJEKTEERITUD KRAAVILAIEND (PROJEKTI TÜÜPJOONIS 5.1) — KL–5

TÜÜPRISTPROFIIL (M 1:100) RP1

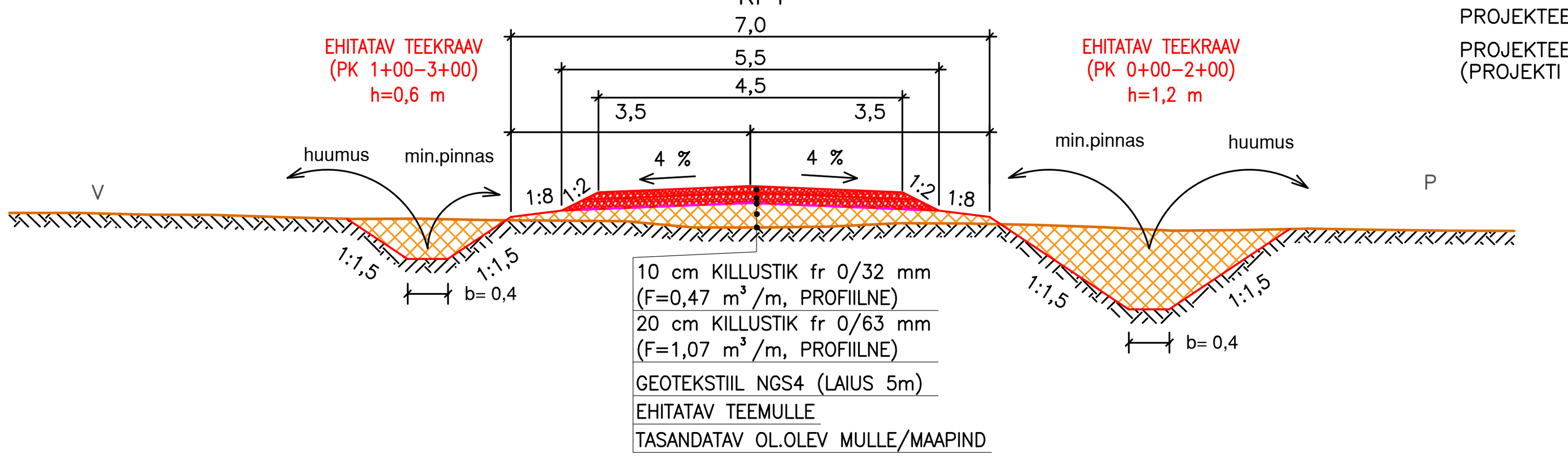

TÜÜPRISTPROFIIL RP2

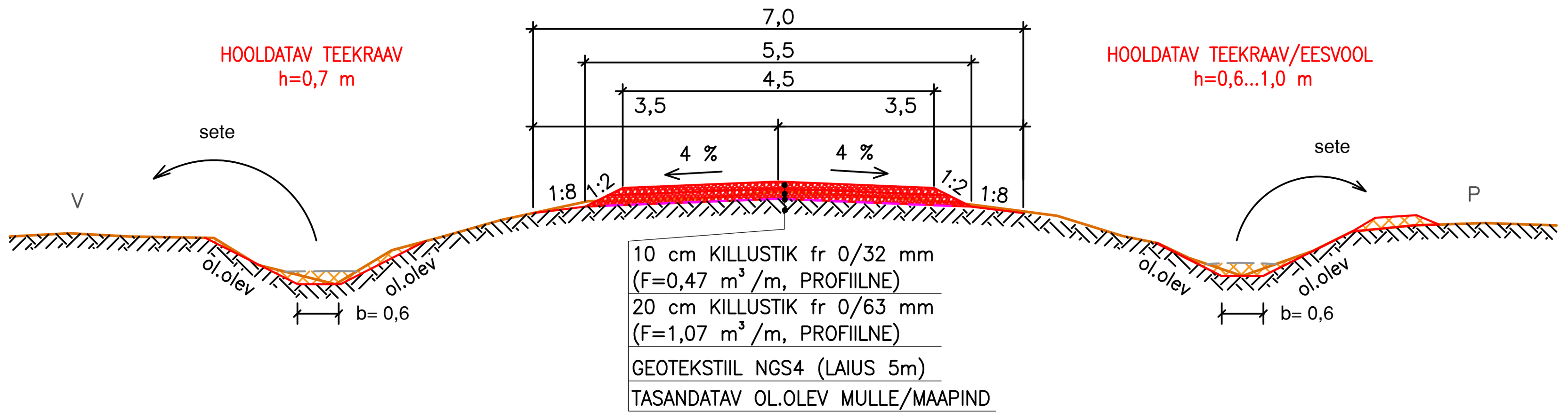

TÜÜPRISTPROFIIL RP3

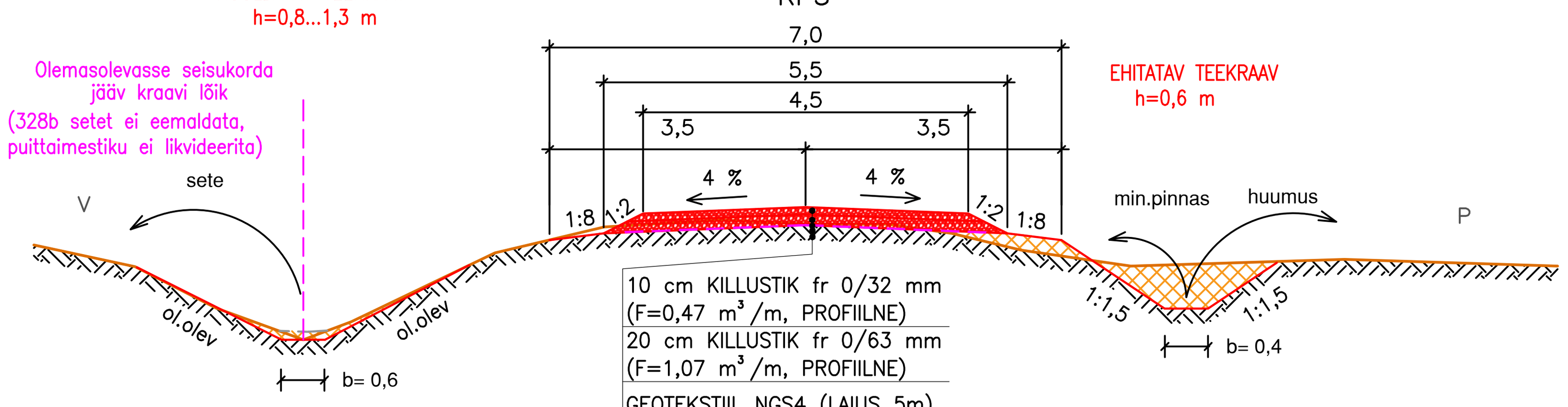

TÜÜPRISTPROFIIL RP4

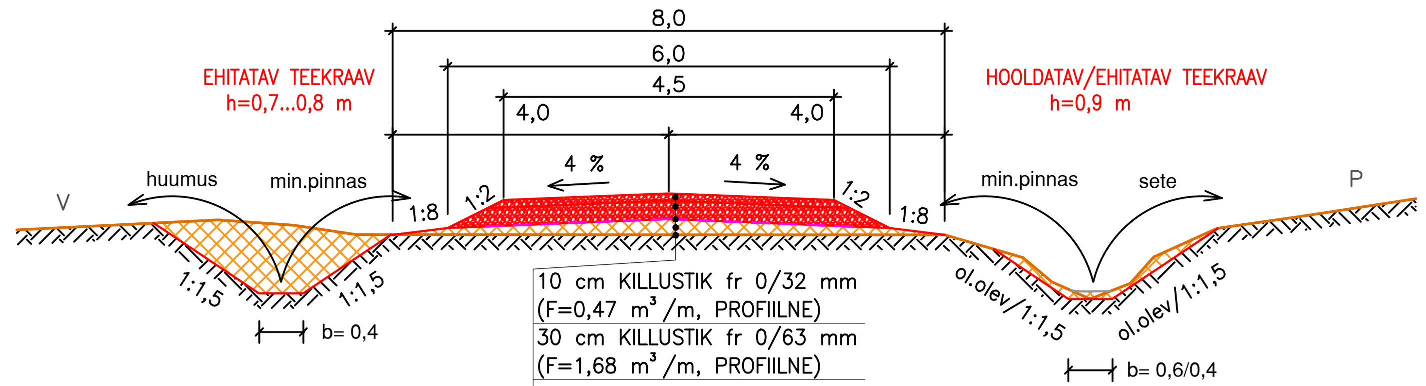

TÜÜPRISTPROFIIL RP5

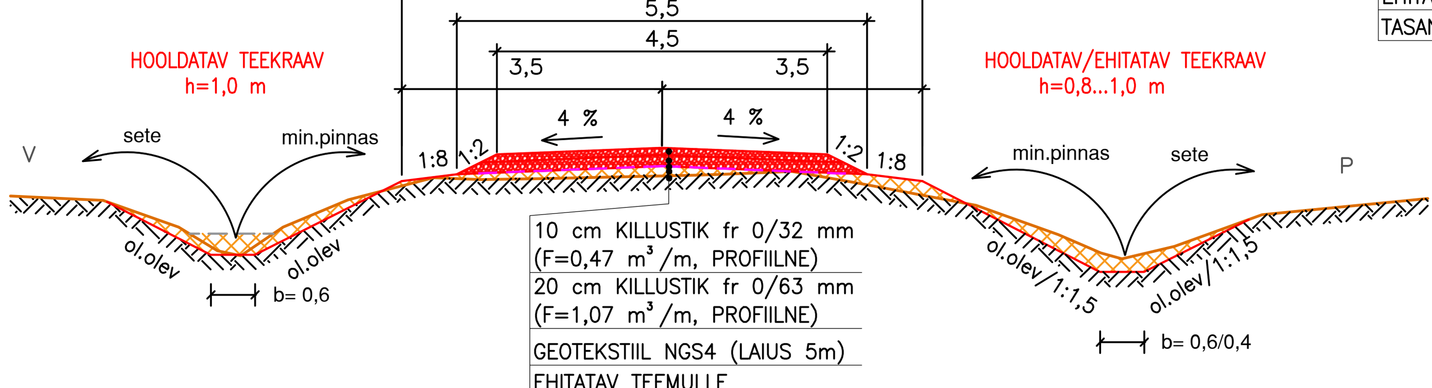

MÄRKUSED: 1. Kõrgused EH2000 süsteemis. 2. Tüüpristprofiilidel on h kraavi keskmine sügavus tabelist 8.

INSENERIBÜROO URMAS NUGIN OÜ, Tähe 106, 50107 Tartu, tel. 7303735, www.ibun.ee				TÖÖ NIMI: ÜLEJÕE II METSAPARANDUSOBJEKTI REKONSTRUEERIMISE JA EHITAMISE PROJEKT
OBJEKTI ASUKOHT	Järva maakond, Järva vald, Lähevere, Võrevere ja Ülejõe küla			JOONISE NIMI: ÜLEJÕE-LAANE TEE PIKIPROFIIL (Mv 1:50; Mh 1:5000) JA TÜÜPRISTPROFIILID (M 1:100)
KOOSTAJA	MARTIN MALM	(.bdoc)	06.2024	STAADIUM: TP; JOONIS: 5; JOONISEID: 11
KONTROLLIJA	RAUL TIHANE	(.bdoc)	06.2024	TELLIJA: RIIGIMETSA MAJANDAMISE KESKUS; TÖÖ NUMBER: 2022068